АМФ.1.1110.0001

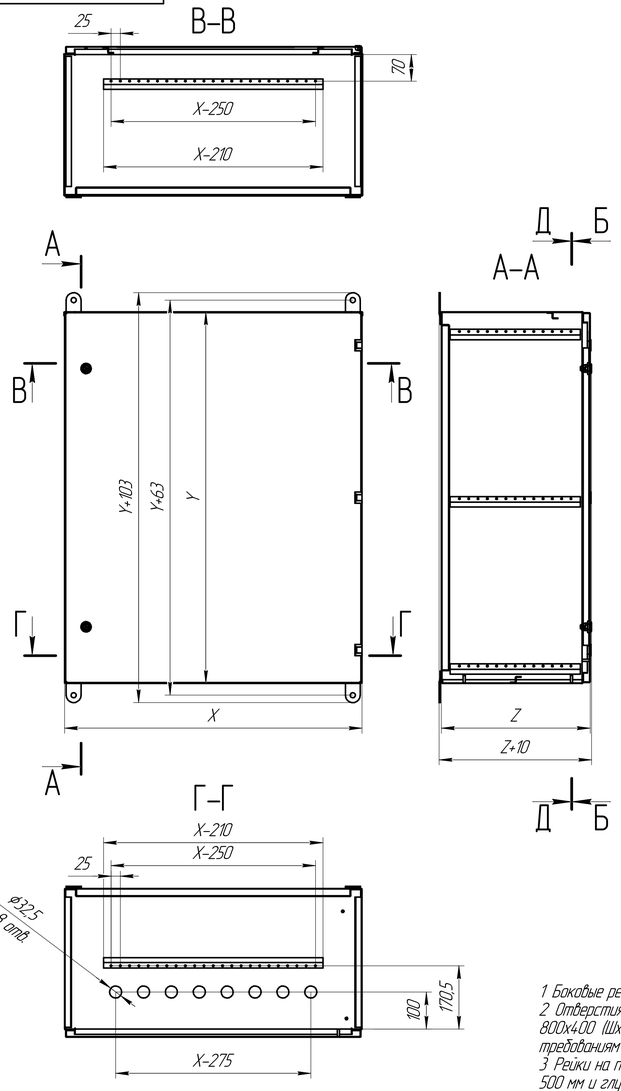

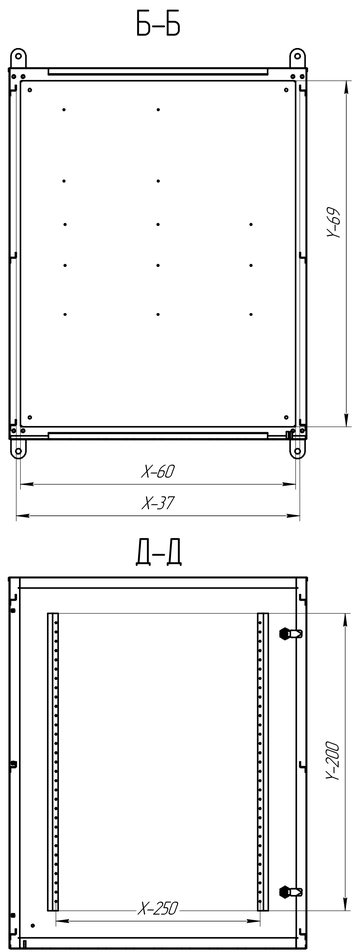

1 Боковые рейки устанавливаются, начиная с глубины 300 мм.
2 Отверстия в полу под кабельные вводы изображены для шкафа 800x400 (ШхГ). Для шкафов меньших габаритов отверстия согласно требованиям заказчика.
3 Рейки на потолке и полу шкафа устанавливаются, начиная с ширины 500 мм и глубины 300 мм.
4 Рейки на двери шкафа устанавливаются, начиная с ширине 400 мм и высоты 400 мм.

Артикул	Ширина X мм	Высота Y мм	Глубина Z мм
LB M-2.3.2-PD-LS-SG8-RO	200	300	200
LB M-2.3.25-PD-LS-SG8-RO			250
LB M-2.3.3-PD-LS-SG8-RO			300
LB M-2.3.35-PD-LS-SG8-RO			350
LB M-2.3.4-PD-LS-SG8-RO			400
LB M-2.4.2-PD-LS-SG8-RO		400	200
LB M-2.4.25-PD-LS-SG8-RO			250
LB M-2.4.3-PD-LS-SG8-RO			300
LB M-2.4.35-PD-LS-SG8-RO			350
LB M-2.4.4-PD-LS-SG8-RO			400
LB M-2.5.2-PD-LS-SG8-RO		500	200
LB M-2.5.25-PD-LS-SG8-RO			250
LB M-2.5.3-PD-LS-SG8-RO			300
LB M-2.5.35-PD-LS-SG8-RO			350
LB M-2.5.4-PD-LS-SG8-RO			400
LB M-2.3.2-PD-LS-SG8-RO		600	200
LB M-2.6.25-PD-LS-SG8-RO			250
LB M-2.6.3-PD-LS-SG8-RO			300
LB M-2.6.35-PD-LS-SG8-RO			350
LB M-2.6.4-PD-LS-SG8-RO			400
LB M-3.3.2-PD-LS-SG8-RO	300	300	200
LB M-3.3.25-PD-LS-SG8-RO			250
LB M-3.3.3-PD-LS-SG8-RO			300
LB M-3.3.35-PD-LS-SG8-RO			350
LB M-3.3.4-PD-LS-SG8-RO			400
LB M-3.4.2-PD-LS-SG8-RO		400	200
LB M-3.4.25-PD-LS-SG8-RO			250
LB M-3.4.3-PD-LS-SG8-RO			300
LB M-3.4.35-PD-LS-SG8-RO			350
LB M-3.4.4-PD-LS-SG8-RO			400
LB M-3.5.2-PD-LS-SG8-RO		500	200
LB M-3.5.25-PD-LS-SG8-RO			250
LB M-3.5.3-PD-LS-SG8-RO			300
LB M-3.5.35-PD-LS-SG8-RO			350
LB M-3.5.4-PD-LS-SG8-RO			400
LB M-3.6.2-PD-LS-SG8-RO		600	200
LB M-3.6.25-PD-LS-SG8-RO			250
LB M-3.6.3-PD-LS-SG8-RO			300
LB M-3.6.35-PD-LS-SG8-RO			350
LB M-3.6.4-PD-LS-SG8-RO			400
LB M-4.3.2-PD-LS-SG8-RO	400	300	200
LB M-4.3.25-PD-LS-SG8-RO			250
LB M-4.3.3-PD-LS-SG8-RO			300
LB M-4.3.35-PD-LS-SG8-RO			350
LB M-4.3.4-PD-LS-SG8-RO			400
LB M-4.4.2-PD-LS-SG8-RO		400	200
LB M-4.4.25-PD-LS-SG8-RO			250
LB M-4.4.3-PD-LS-SG8-RO			300
LB M-4.4.35-PD-LS-SG8-RO			350
LB M-4.4.4-PD-LS-SG8-RO			400

Артикул	Ширина X мм	Высота Y мм	Глубина Z мм
LB M-4.5.2-PD-LS-SG8-RO	400	500	200
LB M-4.5.25-PD-LS-SG8-RO			250
LB M-4.5.3-PD-LS-SG8-RO			300
LB M-4.5.35-PD-LS-SG8-RO			350
LB M-4.5.4-PD-LS-SG8-RO			400
LB M-4.6.2-PD-LS-SG8-RO		600	200
LB M-4.6.25-PD-LS-SG8-RO			250
LB M-4.6.3-PD-LS-SG8-RO			300
LB M-4.6.35-PD-LS-SG8-RO			350
LB M-4.6.4-PD-LS-SG8-RO			400
LB M-4.7.2-PD-LS-SG8-RO		700	200
LB M-4.7.25-PD-LS-SG8-RO			250
LB M-4.7.3-PD-LS-SG8-RO			300
LB M-4.7.35-PD-LS-SG8-RO			350
LB M-4.7.4-PD-LS-SG8-RO			400
LB M-5.4.2-PD-LS-SG8-RO	500	400	200
LB M-5.4.25-PD-LS-SG8-RO			250
LB M-5.4.3-PD-LS-SG8-RO			300
LB M-5.4.35-PD-LS-SG8-RO			350
LB M-5.4.4-PD-LS-SG8-RO			400
LB M-5.5.2-PD-LS-SG8-RO		500	200
LB M-5.5.25-PD-LS-SG8-RO			250
LB M-5.5.3-PD-LS-SG8-RO			300
LB M-5.5.35-PD-LS-SG8-RO			350
LB M-5.5.4-PD-LS-SG8-RO			400
LB M-5.6.2-PD-LS-SG8-RO		600	200
LB M-5.6.25-PD-LS-SG8-RO			250
LB M-5.6.3-PD-LS-SG8-RO			300
LB M-5.6.35-PD-LS-SG8-RO			350
LB M-5.6.4-PD-LS-SG8-RO			400
LB M-5.7.2-PD-LS-SG8-RO		700	200
LB M-5.7.25-PD-LS-SG8-RO			250
LB M-5.7.3-PD-LS-SG8-RO			300
LB M-5.7.35-PD-LS-SG8-RO			350
LB M-5.7.4-PD-LS-SG8-RO			400
LB M-5.8.2-PD-LS-SG8-RO		800	200
LB M-5.8.25-PD-LS-SG8-RO			250
LB M-5.8.3-PD-LS-SG8-RO			300
LB M-5.8.35-PD-LS-SG8-RO			350
LB M-5.8.4-PD-LS-SG8-RO			400
LB M-6.4.2-PD-LS-SG8-RO	600	400	200
LB M-6.4.25-PD-LS-SG8-RO			250
LB M-6.4.3-PD-LS-SG8-RO			300
LB M-6.4.35-PD-LS-SG8-RO			350
LB M-6.4.4-PD-LS-SG8-RO			400
LB M-6.5.2-PD-LS-SG8-RO		500	200
LB M-6.5.25-PD-LS-SG8-RO			250
LB M-6.5.3-PD-LS-SG8-RO			300
LB M-6.5.35-PD-LS-SG8-RO			350
LB M-6.5.4-PD-LS-SG8-RO			400

Артикул	Ширина X мм	Высота Y мм	Глубина Z мм
LB M-6.6.2-PD-LS-SG8-RO	600	600	200
LB M-6.6.25-PD-LS-SG8-RO			250
LB M-6.6.3-PD-LS-SG8-RO			300
LB M-6.6.35-PD-LS-SG8-RO			350
LB M-6.6.4-PD-LS-SG8-RO			400
LB M-6.7.2-PD-LS-SG8-RO		700	200
LB M-6.7.25-PD-LS-SG8-RO			250
LB M-6.7.3-PD-LS-SG8-RO			300
LB M-6.7.35-PD-LS-SG8-RO			350
LB M-6.7.4-PD-LS-SG8-RO			400
LB M-6.8.2-PD-LS-SG8-RO		800	200
LB M-6.8.25-PD-LS-SG8-RO			250
LB M-6.8.3-PD-LS-SG8-RO			300
LB M-6.8.35-PD-LS-SG8-RO			350
LB M-6.8.4-PD-LS-SG8-RO			400
LB M-6.9.2-PD-LS-SG8-RO		900	200
LB M-6.9.25-PD-LS-SG8-RO			250
LB M-6.9.3-PD-LS-SG8-RO			300
LB M-6.9.35-PD-LS-SG8-RO			350
LB M-6.9.4-PD-LS-SG8-RO			400
LB M-6.10.2-PD-LS-SG8-RO		1000	200
LB M-6.10.25-PD-LS-SG8-RO			250
LB M-6.10.3-PD-LS-SG8-RO			300
LB M-6.10.35-PD-LS-SG8-RO			350
LB M-6.10.4-PD-LS-SG8-RO			400
LB M-8.6.2-PD-LS-SG8-RO	800	600	200
LB M-8.6.25-PD-LS-SG8-RO			250
LB M-8.6.3-PD-LS-SG8-RO			300
LB M-8.6.35-PD-LS-SG8-RO			350
LB M-8.6.4-PD-LS-SG8-RO			400
LB M-8.7.2-PD-LS-SG8-RO		700	200
LB M-8.7.25-PD-LS-SG8-RO			250
LB M-8.7.3-PD-LS-SG8-RO			300
LB M-8.7.35-PD-LS-SG8-RO			350
LB M-8.7.4-PD-LS-SG8-RO			400
LB M-8.8.2-PD-LS-SG8-RO		800	200
LB M-8.8.25-PD-LS-SG8-RO			250
LB M-8.8.3-PD-LS-SG8-RO			300
LB M-8.8.35-PD-LS-SG8-RO			350
LB M-8.8.4-PD-LS-SG8-RO			400
LB M-8.10.2-PD-LS-SG8-RO		1000	200
LB M-8.10.25-PD-LS-SG8-RO			250
LB M-8.10.3-PD-LS-SG8-RO			300
LB M-8.10.35-PD-LS-SG8-RO			350
LB M-8.10.4-PD-LS-SG8-RO			400

Изм.	Лист	№ докум.	Подп.	Дата	АМФ.1.1110.0001
Разраб.					Конструктив LB M-XX.XX.XX-PD-LS-SG8-RO
Пров.					
Т.контр.					
Н.контр.					
Утв.					

Лит. | Масса | Масштаб 1:10
Лист | Листов 1
LeaderBox

Копировал | Формат

Перв. примен. | Справ. № | Подп. и дата | Инв. № дубл. | Взам. инв. № | Подп. и дата | Инв. № подл.